ОАО «Уралавтоприцеп»

454038, г. Челябинск,
ул. Хлебозаводская, 5
т. 8-800-200-02-74
www.cmzap.ru (чмзап.рф)
sales@cmzap.ru

# Полуприцеп-самосвал ЧМЗАП-9520-022 / -022Э

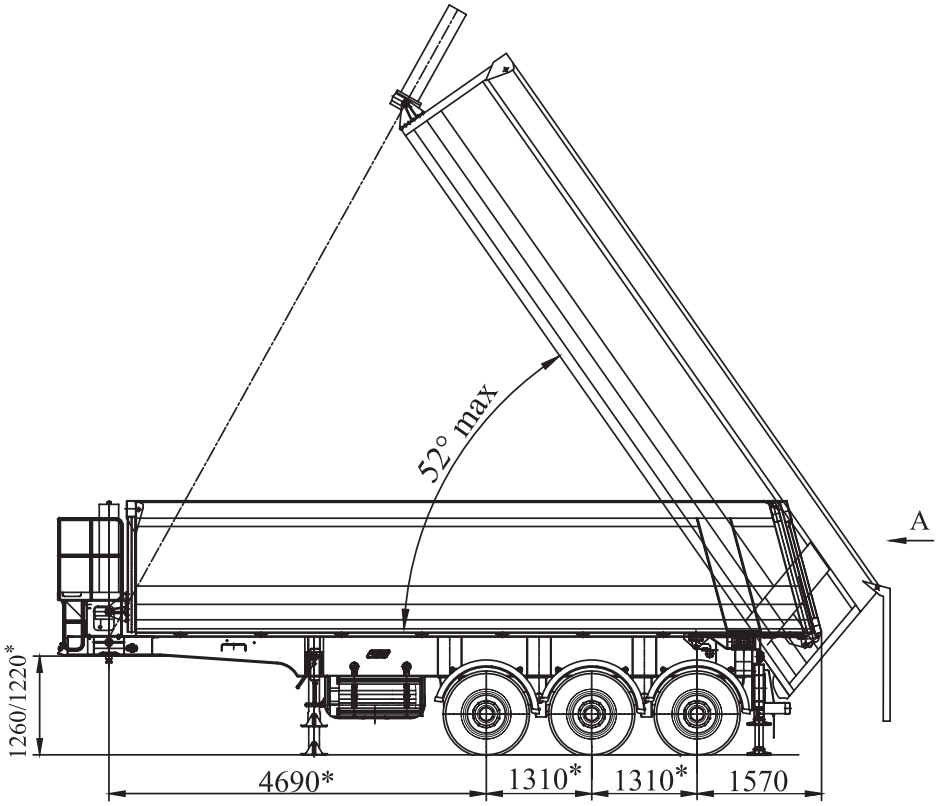


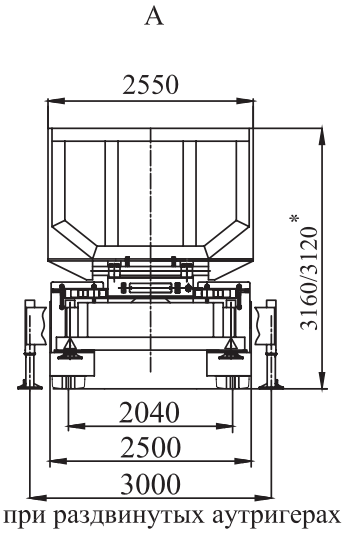


*Размеры при полной массе

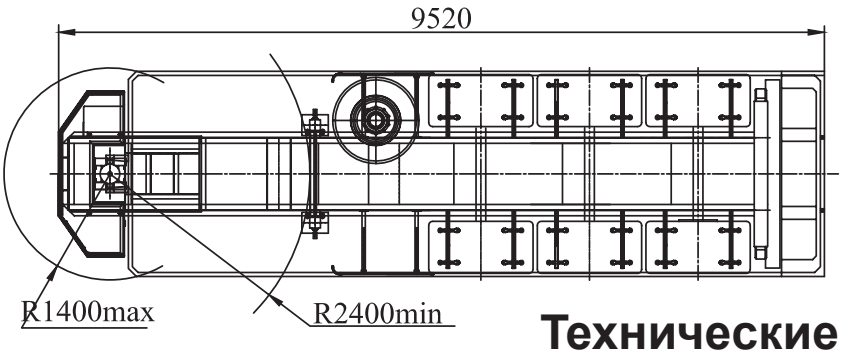


## Технические характеристики

| ЧМЗАП-9520 | -022 | -022Э |
|---|---|---|
| скручивающийся тент | есть | нет |
| площадка обслуживания гидроцилиндра | есть | нет |

| | |
|---|---|
| Масса перевозимого груза, кг | 31 000 |
| Масса снаряжённого полуприцепа, кг | 8 700 |
| Нагрузка на седельное устройство тягача, кг | 12 700 |
| Нагрузка на дорогу через шины, кг | 27 000 |
| Количество колёс, кг | 6+1 |
| Шины | 385/65R22,5 |
| Самосвальный кузов: тип, объём, м$^3$ | Half-Pipe, 31 |
| Угол подъёма кузова | 52° |
| Скорость движения, макс, км/ч | 65 |

**Тип подвески** — рессорная балансирная; **рабочая тормозная система** — пневматическая двухпроводная; **гидрооборудование** — телескопический гидроцилиндр PENTA с гидроклапаном защиты; задние выдвижные механические аутригеры.